FICHA EQUIPO GASTRONÓMICO



CARRO UTILITARIO CON 3 BANDEJAS

Modelo: CU003000

Carro utilitario. Construcción en acero inoxidable; calidad Aisi 304L.
Tres bandejas fijas de acero inoxidable, con borde marinero de 10 mm.
Barra de empuje. Juego de ruedas, dos de ellas con freno.

Vista Frontal

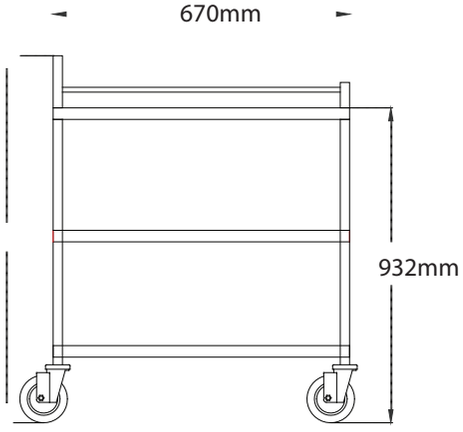

Vista Lateral

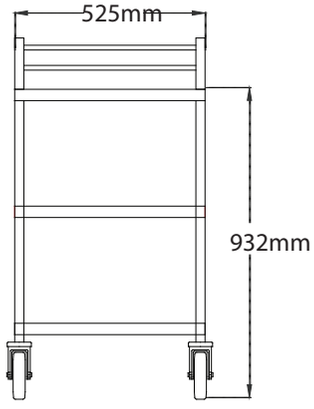

Vista Planta

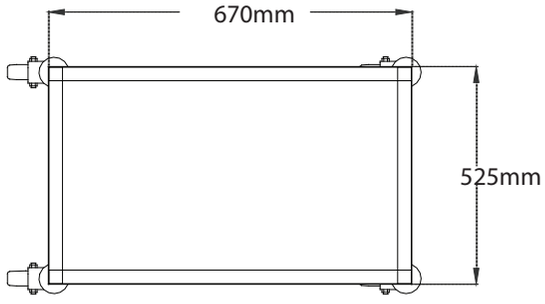

Consumos

- Dimensiones : 525 x 67 x 932mm
- Peso: 20 Kg

Mantenciones Minimas

- Al final del día, después de usado el equipo, limpie todas las superficies en contacto con los alimentos para así mantener las condiciones sanitarias.
- Si se produce cualquier anomalía en el equipo, que usted no pueda solucionar, comuniquese con nuestro servicio técnico, el cual estará atento a solucionar sus problemas al respecto (+562 2923 2028).





Otras Vistas

Av. El Montijo Poniente 1132, Renca. Santiago. +56 2 2923 2000, ventasgastronomicas@oppici.cl www.oppici.com