FICHA EQUIPO CLÍNICO



LAVAFONDO COLOSO 1 TAZA LÍNEA EUROPEA

SKU: LL001T0P

Construcción total en acero inoxidable, calidad Aisi 304L.
Respaldo de 10 cm de alto en una sola pieza con la cubierta.
Taza estampada de 90x50x38 cm de profundidad y llave combinación para agua fría y caliente.
Desague de acero Inoxidable.
Estructura soldada con patas y bastidores en perfil cuadrado 30x30 mm en acero inoxidable AISI 304. Patas terminadas en niveladores.

Vista Frontal

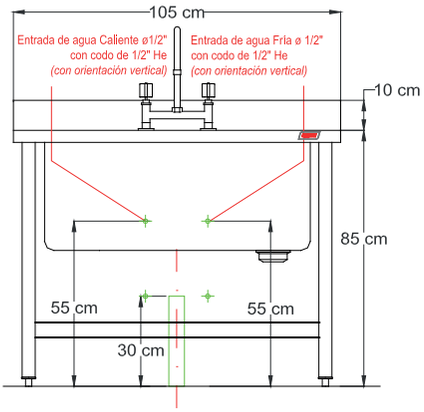

Vista Lateral

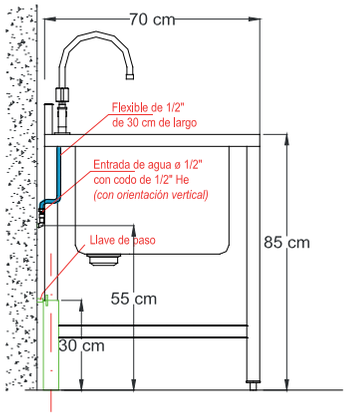

Vista Planta

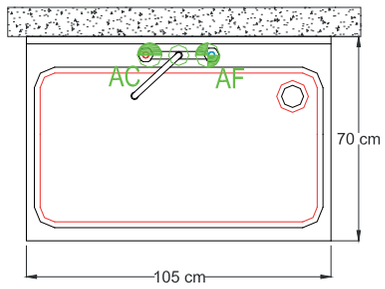

Consumos

- Capacidad de taza: 90 Litros
- Dimensiones taza: 900 x 500 x 380mm
- Dimensiones: 1050 x 700 x 850 mm

Requerimientos

- Conexión Agua Fría - Caliente codo: 1/2" He llave de paso a 30 cm desde N.P.T.
- Desague sifonado 50 mm diametro altura 30 cm a piso desde N.P.T.

Nomenclatura

Sanitario:

AC Entrada de agua caliente a muro con llave de paso

Desague, Según Indicaciones

AF Entrada de agua fría a muro con llave de paso

Det. valvulas de paso (Lavaderos)

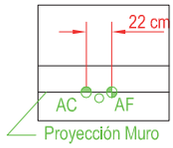

Mantenciones Minimas

- Al final del día, después de usado el equipo, limpie todas las superficies en contacto con los alimentos para así mantener las condiciones sanitarias.
- Después de la instalación no es necesario realizar ningún ajuste por parte del usuario. Si se requiere de un servicio, solo personal autorizado por OPPICI S.A. deberá realizarlo.
- Si se produce cualquier anomalía en el equipo, que usted no pueda solucionar, comuniquese con nuestro servicio técnico, el cual estará atento a solucionar sus problemas al respecto (+562 2923 2028).

Av. El Montijo Poniente 1132. Renca Santiago. +56 2 2923 2000, ventasclinicas@oppici.cl www.oppiciclinico.cl