FICHA EQUIPO GASTRONOMICO



LAVADERO 2 TAZAS LÍNEA EUROPEA FULL INOX 304.

Modelo: LL062000

Construcción total en acero inoxidable, calidad Aisi 304. Respaldo de 10 cm de alto en una sola pieza con la cubierta. Taza estampada de 50x40x30 cm de profundidad y llave combinación para agua fría y caliente. Desagüe de acero Inoxidable. Patas en perfil tubular redondo de Ø 41 mm (1.5/8") y bastidores en perfil tubular redondo de Ø 38 mm (1.1/4") en acero inoxidable, soldados a patas. Patas terminadas en niveladores.

Vista Frontal

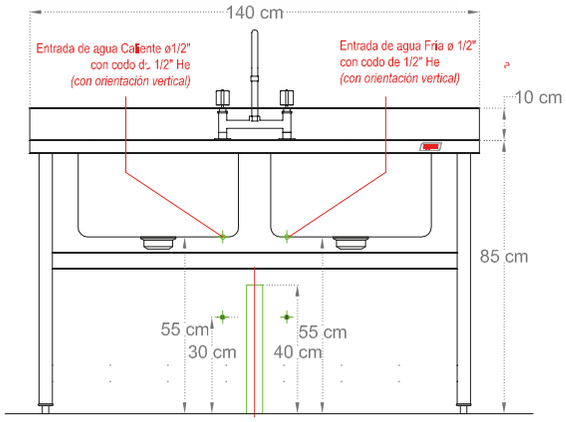

Vista Lateral

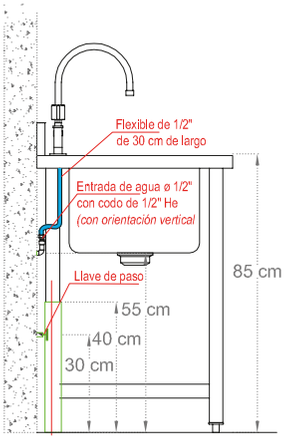

Vista Planta

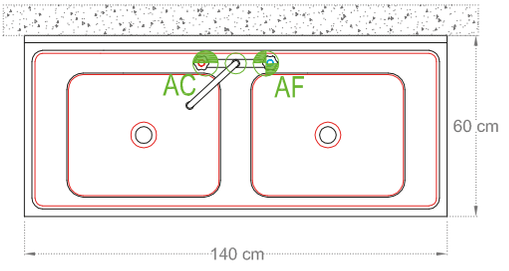

Consumos

- Capacidad de taza: 60 Litros
- Dimensiones taza: 500 x 400 x 300mm
- Dimensiones: 1400 x 600 x 850mm

Requerimientos

- Conexión Agua caliente - Fría codo: 1/2"He llave de paso a 30 cm desde N.P.T.
- Desague sifonado 50 mm diametro altura 40 cm a piso desde N.P.T.

Nomenclatura

Sanitario:

AC Entrada de agua caliente a muro con llave de paso

Desague, Según Indicaciones

AF Entrada de agua fría a muro con llave de paso

Det. valvulas de paso (Lavaderos)

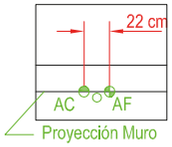

Mantenciones Minimas

- Al final del día, después de usado el equipo, limpie todas las superficies en contacto con los alimentos para así mantener las condiciones sanitarias.
- Después de la instalación no es necesario realizar ningún ajuste por parte del usuario. Si se requiere de un servicio, solo personal autorizado por OPPICI S.A. deberá realizarlo.
- Si se produce cualquier anomalía en el equipo, que usted no pueda solucionar, comuniquese con nuestro servicio técnico, el cual estará atento a solucionar sus problemas al respecto (+562 2923 2028.

Calidad Inoxidable

Av. El Montijo Poniente 1132. Renca Santiago. +56 2 2923 2000, ventasgastronomicas@oppici.cl www.oppici.com