FICHA EQUIPO CLÍNICO



MANGUERA RETRÁCTIL

SKU : 28MN100

Carrete para lavado a presión.
Longitud de la manguera : 10 mts de largo.
Rodillos y material : fabricado en acero carbono.
Diámetros admitidos: 1/4 " - 3/8" - 1/2 "
Temperatura de trabajo: 70 ° C máximo.
Presión de trabajo: 15 bar máximo.
Conexión de entrada : 1/2"M
Conexión de salida ; 1/2" F

Especificaciones Técnicas

Dimensiones : 10 mts de largo.
Presión : 200 bar.
Peso : 16.7 Kg

Fabricación Italiana, con marcación CE.



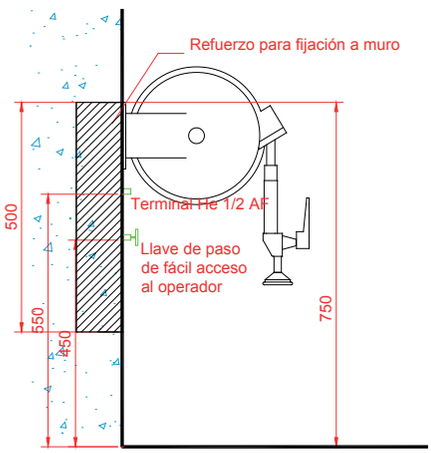

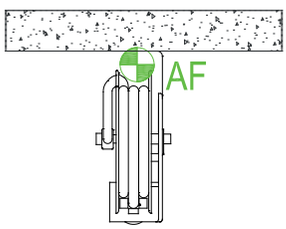

Calidad Inoxidable, comprometidos con la salud de Chile.

Av. El Montijo Poniente 1132, Renca. Santiago. +56 2 2923 2000 oppici.com
Sector Público : ventasclinicas@oppici.cl
Sector Privado : ventasclinicas4@oppici.cl